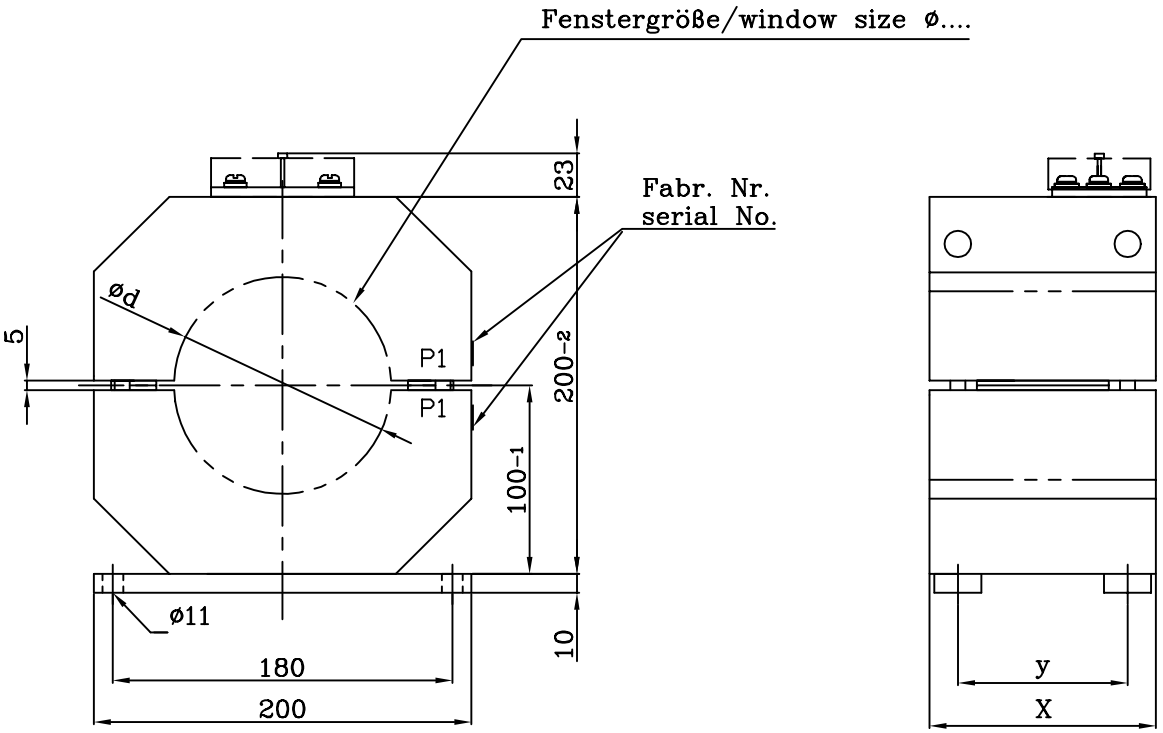

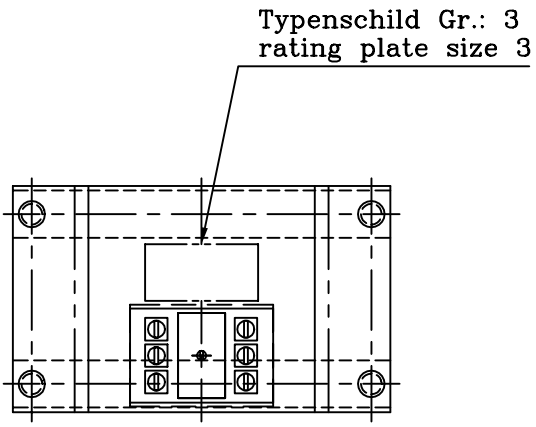

Baugröße/size	X	y
B	90	60
C	120	90
Sondergröße/special size 140mm		
D	150	120
E	200	170

geringe Maßabweichungen und Konstruktionsabweichungen vorbehalten!
small deviations in dimension and construction possible!

A	Erstellung	10.08.00	F.H.		Datum	Name	Maßstab ohne	(Gewicht)
B	Baugröße	09.05.01	F.H.	Bearb.	09.05.01	Hohn	GSK 200	
				Gepr.			zweiteiliger Gießharz-Kabelumbauwandler	
				Norm			split core cast resin current-transformer	
				KWK Messwandler GmbH & Co KG			AA03 1 006 B	Blatt 1
								Blätter
Zust	Änderung	Datum	Name	Ursprung			Ersatz für: ZN GSK200 A	Ersatz durch:

Diese Zeichnung ist Eigentum der Firma KWK Messwandler GmbH&Co.KG. Alle Rechte vorbehalten. Schutzvermerk nach DIN34 beachten.